PL

ECLISSE®
Systemy przesuwne do drzwi

- INSTRUKCJA MONTAŻU -

KASETY CIRCULAR

Kaseta pojedyncza

Kaseta podwójna (strona 6-8)

MONTAŻ – kaseta Circular pojedyncza

1

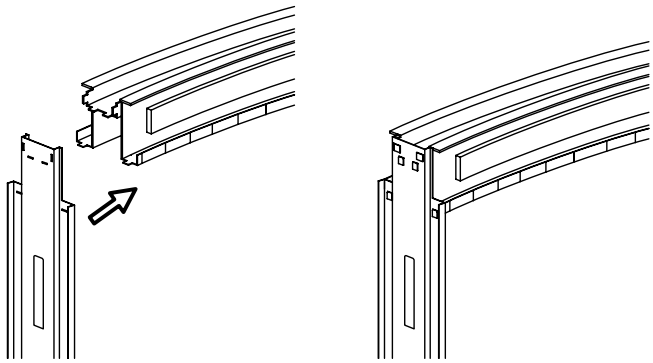

Stalowy słupek mocujemy do górnej belki kasety.

2

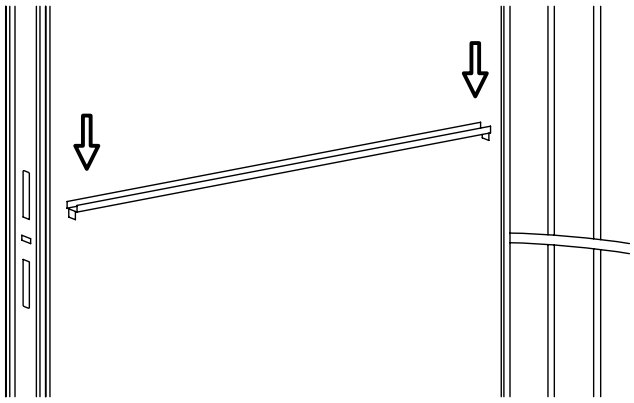

Poprzeczki dystansowe wsuwamy w przygotowane otwory w kasecie oraz słupku przednim kasety.

MONTAŻ – kaseta Circular pojedyncza

3

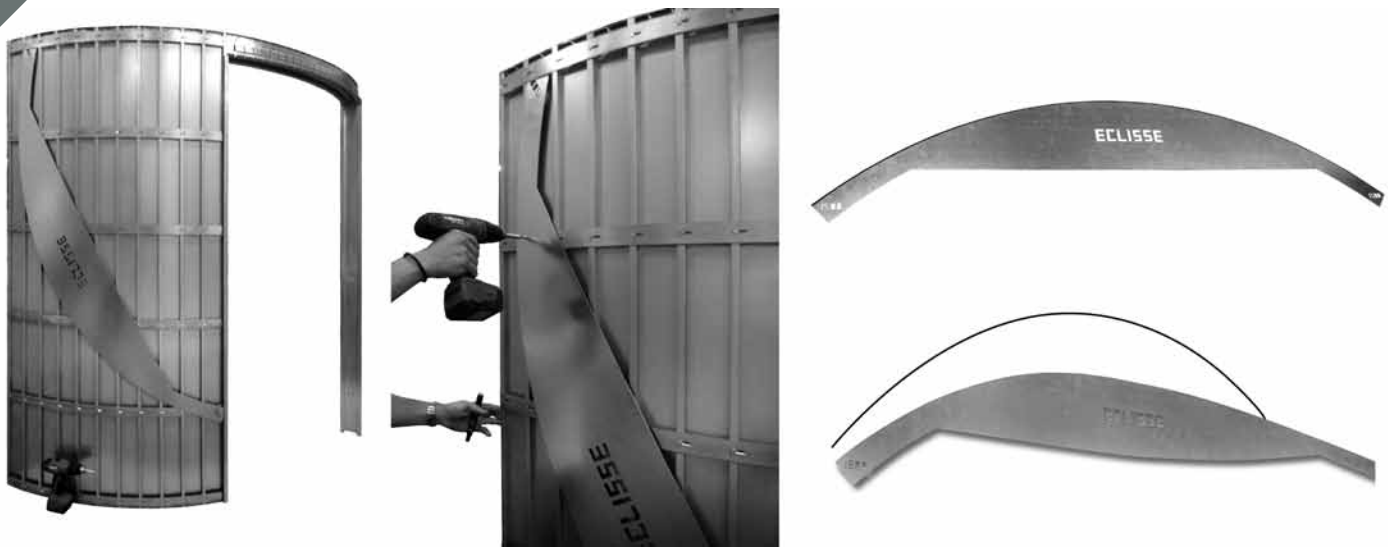

3a) Pomocniczy szablon montażowy.

3b) Odkręcić śruby.

3c) Zewnętrzna linia szablonu powinna odzwierciedlać promień kasety.

4

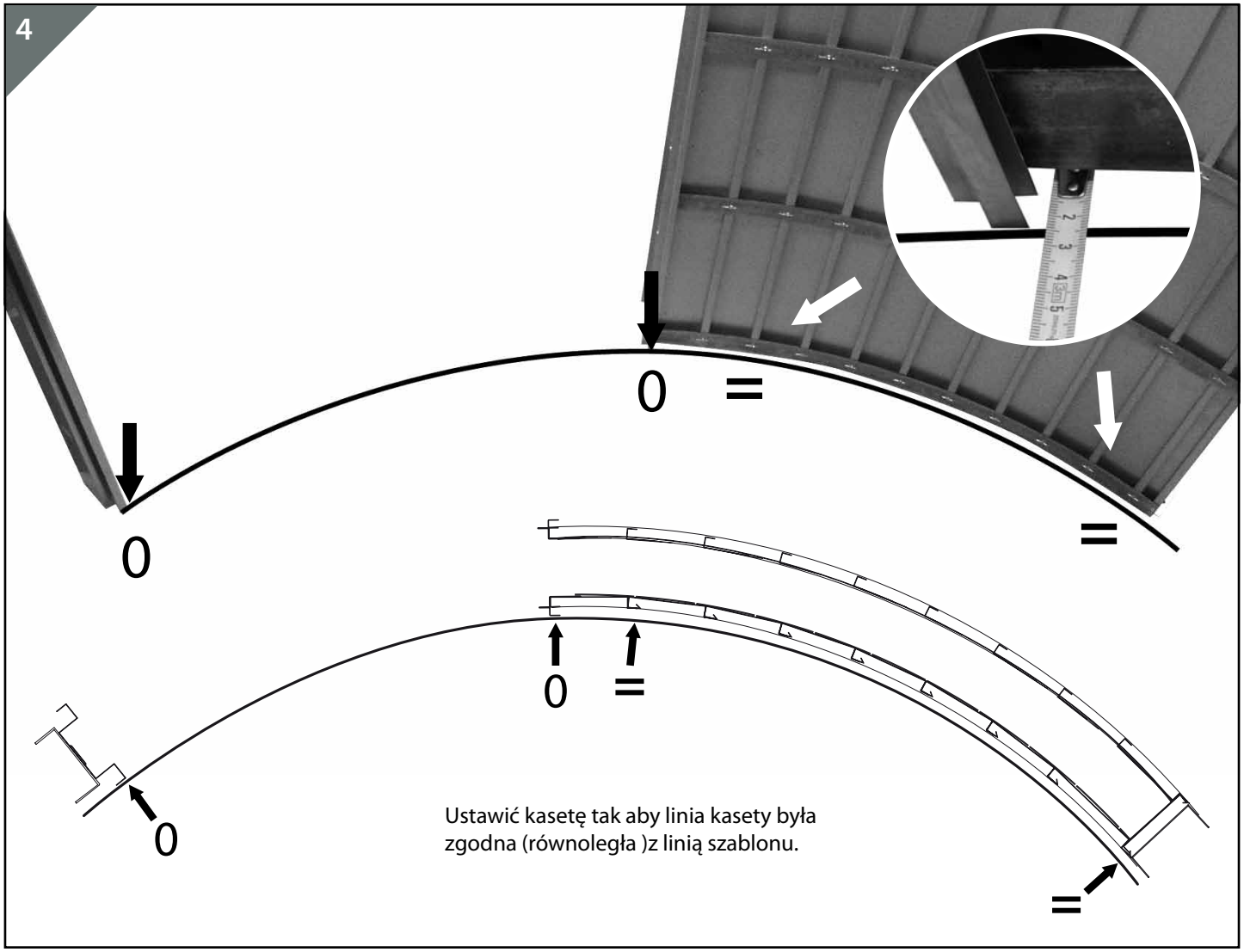

5

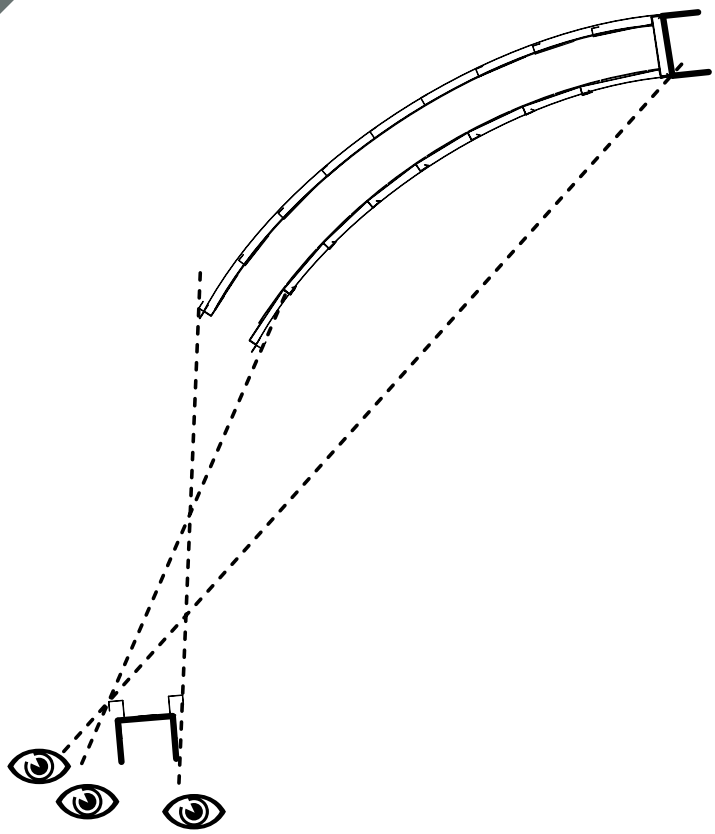

Sprawdzić dokładnie osadzenie kasety w pionie oraz poziomie.

6a

WERSJA GIPS-KARTON

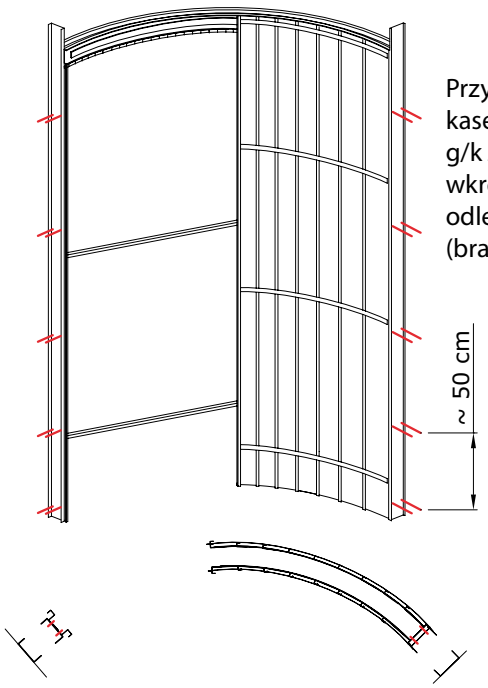

Przymocować kasetę do profili g/k za pomocą wkrętów w odległości co 50 cm (brak w zestawie).

6b

WERSJA ŚCIANKA MUROWANA

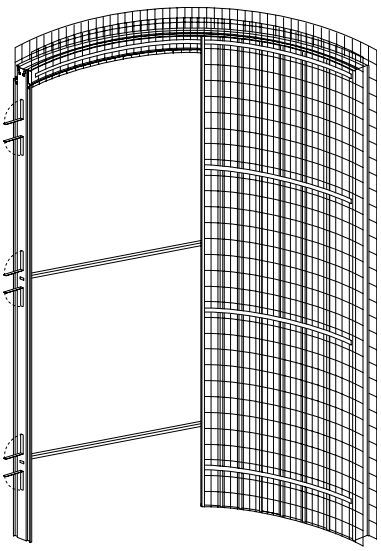

Zagiąć blachy montażowe w kasecie I zakotwić na stałe w murze.

7a

WERSJA GIPS-KARTON

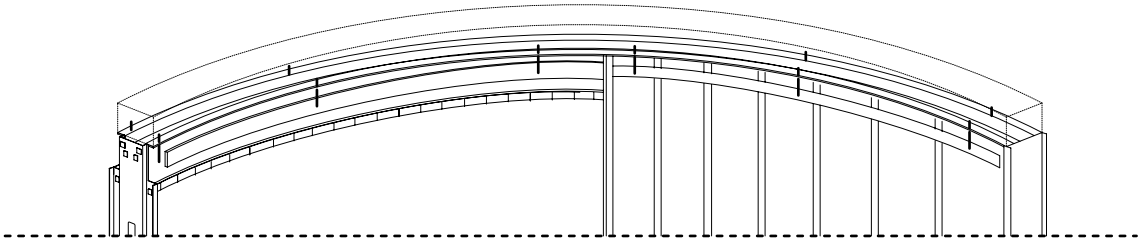

Górną belką kasety zamocować na stałe do profili g/k. Zabudowa gips karton powinna być tak przygotowana aby nie zniekształcała i obciążała konstrukcji kasety.

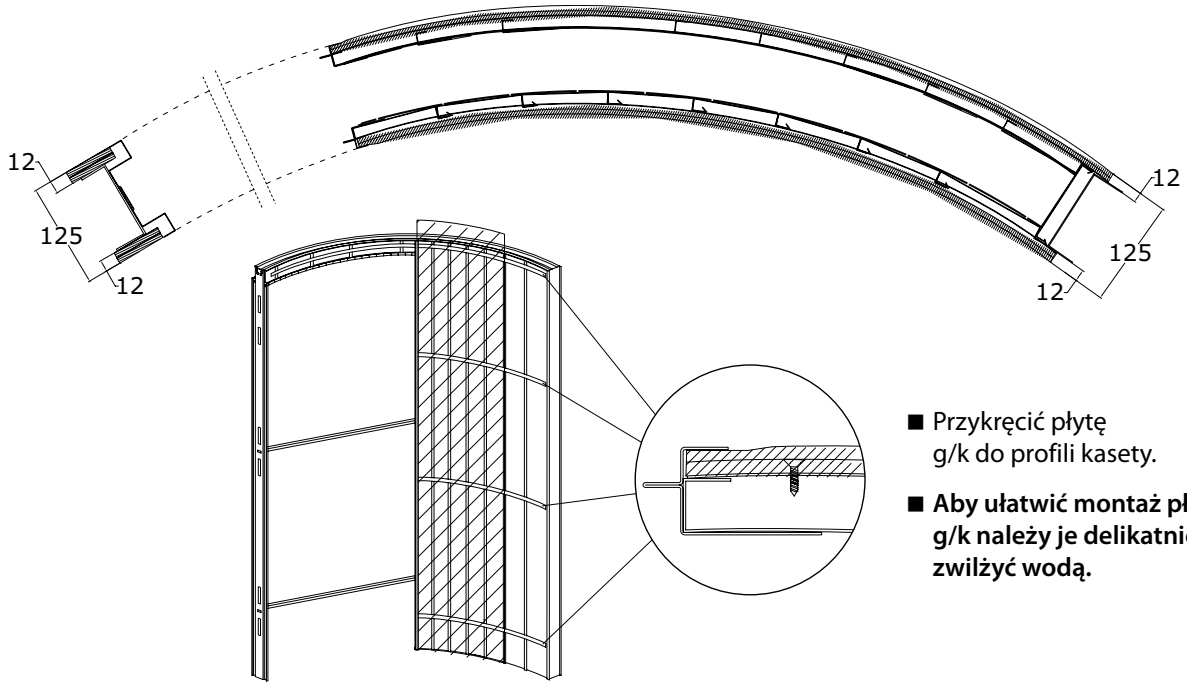

- Przykręcić płytę g/k do profili kasety.
- **Aby ułatwić montaż płyt g/k należy je delikatnie zwilżyć wodą.**

1) Przed zamocowaniem płyt g/k (o gr. 6 mm) zaleca się nawiercenie otworów o średnicy 2mm w poziomych poprzeczkach kasety.
2) Montaż pierwszej płyty gipsowej – o gr. 6 mm.
3) Montaż drugiej płyty gipsowej – o gr. 6 mm.
4) Druga płyta powinna zostać dokręcona do stalowych wzmocnień kasety.
Uwaga: alternatywnie płyty o gr. 6 mm mogą zostać zastąpione jedną o gr.12,5 mm.

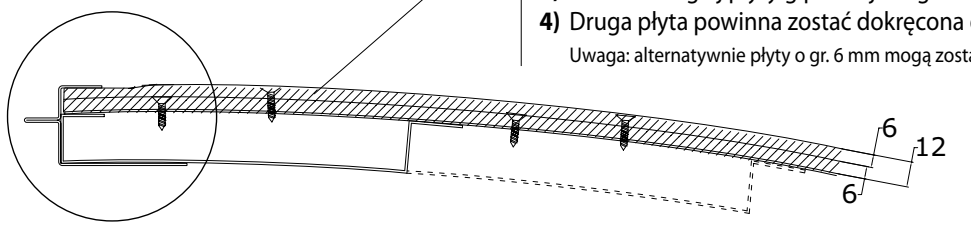

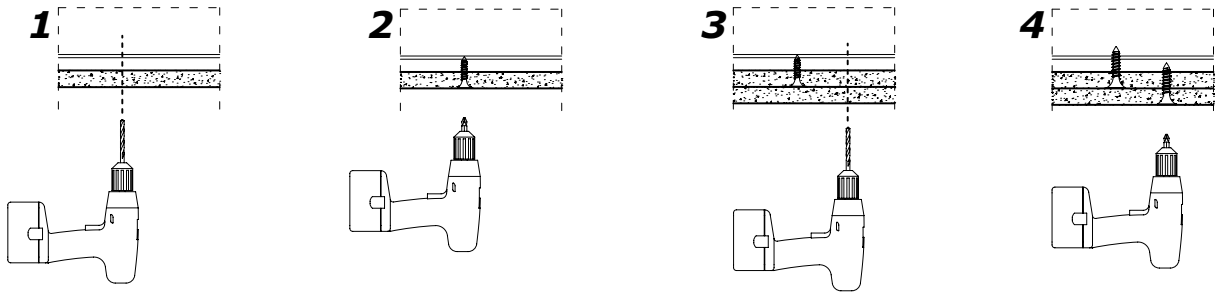

7b

WERSJA ŚCIANKA MUROWANA

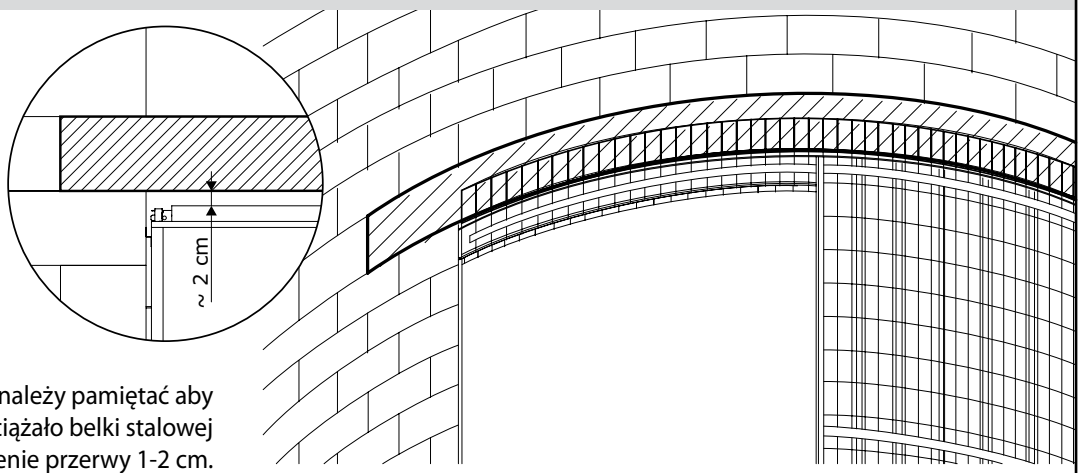

W trakcie montażu kasety należy pamiętać aby nadproże betonowe nie obciążało belki stalowej kasety. Zaleca się pozostawienie przerwy 1-2 cm.

KASETĘ NALEŻY OTYNKOWAĆ W NASTĘPUJĄCY SPOSÓB:

Kaseta jest strukturą metalową, która po wbudowaniu w ścianę, utworzy jednolitą całość.
Zważywszy, iż tego typu struktura jest narażona na drgania, aby zapobiegać powstawaniu szczelin/odkształceń, należy przestrzegać uważnie niżej wskazanych faz.

PRACE MURARSKIE - POTRZEBNY MATERIAŁ:

- **Zaprawa cementowa**
  (Granulacja > 3mm)
  EN 998-2 KLASA M5
- **Dodatek cementu wapiennego portlandzkiego 15%**
  EN 197-1 CEM II/B - L 32,5 N
- **Dodatek wody zgodnie ze wskazówkami producenta zaprawy**

PIERWSZA FAZA - BETON NATRYSKOWY i GRUNT TYNKOWY

- **W pierwszej fazie zaprawa powinna zostać rozprowadzona kielnią aż do całkowitego zakrycie powierzchni metalowej siatki kasety**
- **Obowiązkowo: należy pozostawić do wyschnięcia przez przynajmniej 15 dni**

DRUGA FAZA - WYRÓWNUJĄCA

- **W drugiej fazie zaprawę należy nałożyć do poziomu wykończenia. Zaprawę należy następnie dobrze wyrównać**
- **Pozostawić do wyschnięcia przez kilka dni**

TRZECIA FAZA - WYKOŃCZENIE TYNKU "DELIKATNA ZAPRAWA"

- **Należy upewnić się czy powierzchnia jest sucha, a następnie nałożyć kolejną warstwę tynku o odpowiednim składzie**

Uwaga: w czasie pracy należy unikać dużych różnic temperatury.
Zalecamy wykonywanie tego typu prac w temperaturze nie niższej niż + 5°C i nie wyższej niż +30°C.
Nie należy nakładać żadnej z warstw na zmrożoną powierzchnię.

8

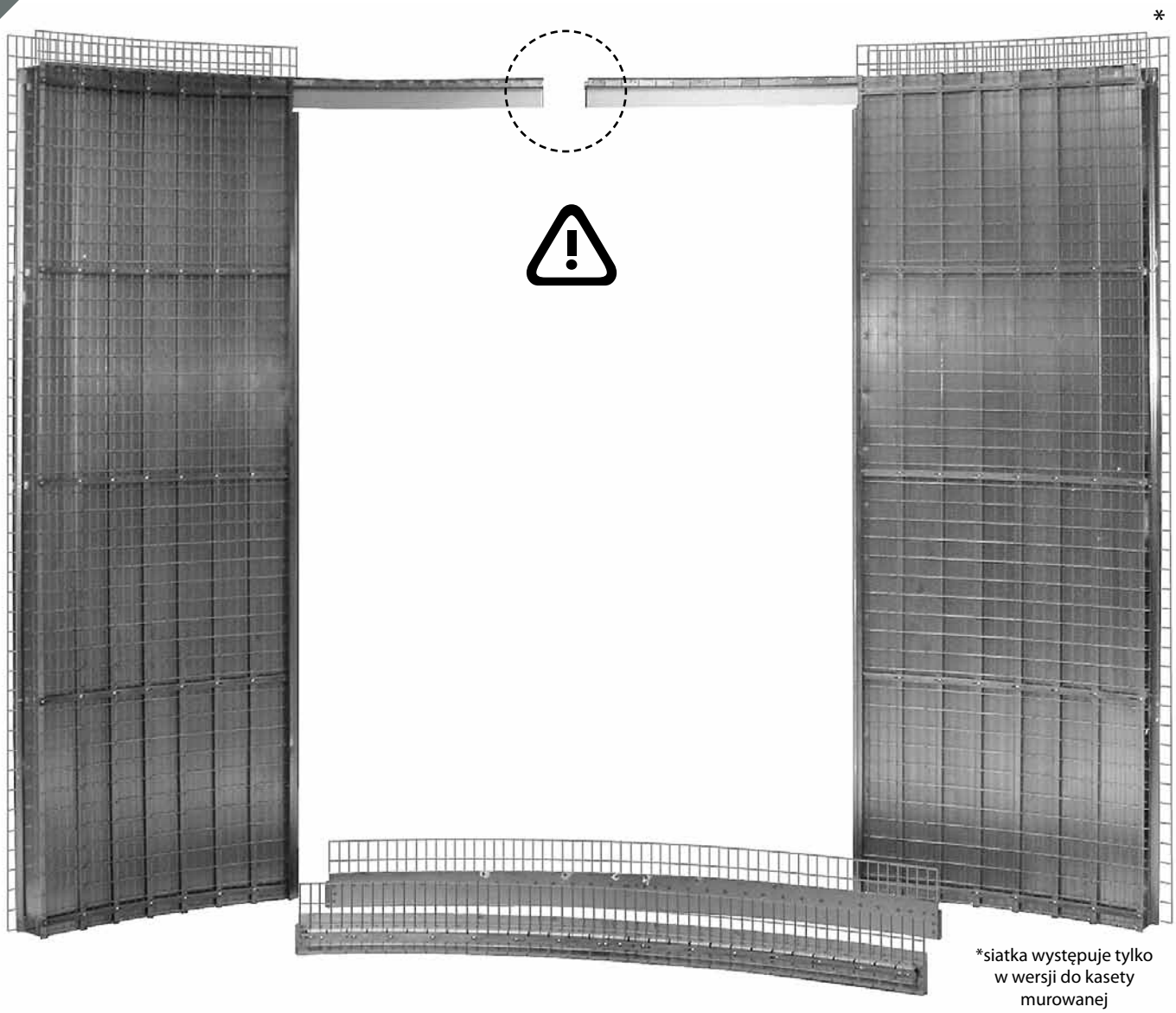

*siatka występuje tylko w wersji do kasety murowanej

W wersji podwójnej skręcić kasety listwami stalowymi z siatką z jednej i drugiej strony.

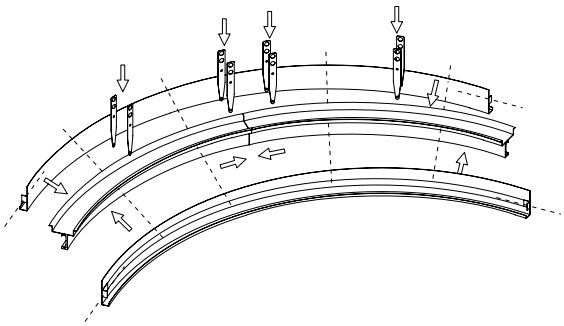

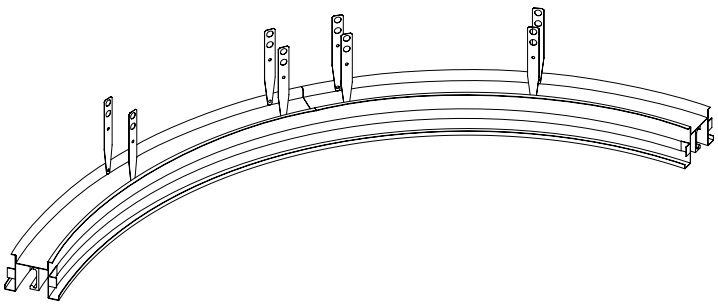

Sposób zamocowania stalowych listew do nadproża.

Wersja gips-karton: dokręcić do profili gips kartonowych.
Wersja do ściany murowanej: zakotwić w nadprożu.

9

Stalowe listwy z siatką dokręcić do konstrukcji kasety za pomocą wkrętów.

10

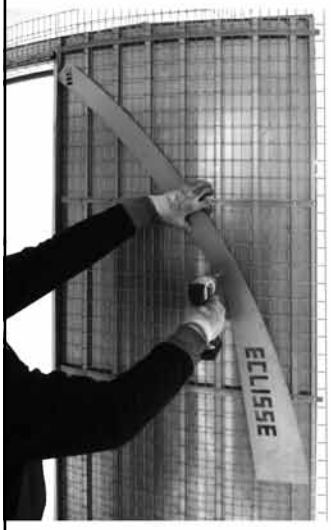

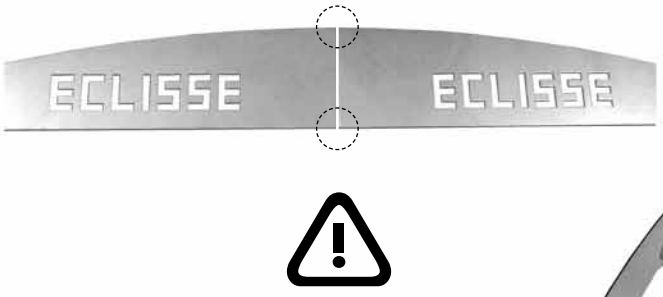

10a) Zdjąć szeblon.

10b) Położyć na podłodze.

10c) Zewnętrzna linia szablonu powinna odzwierciedlać promień kasety.

MONTAŻ – kaseta Circular podwójna

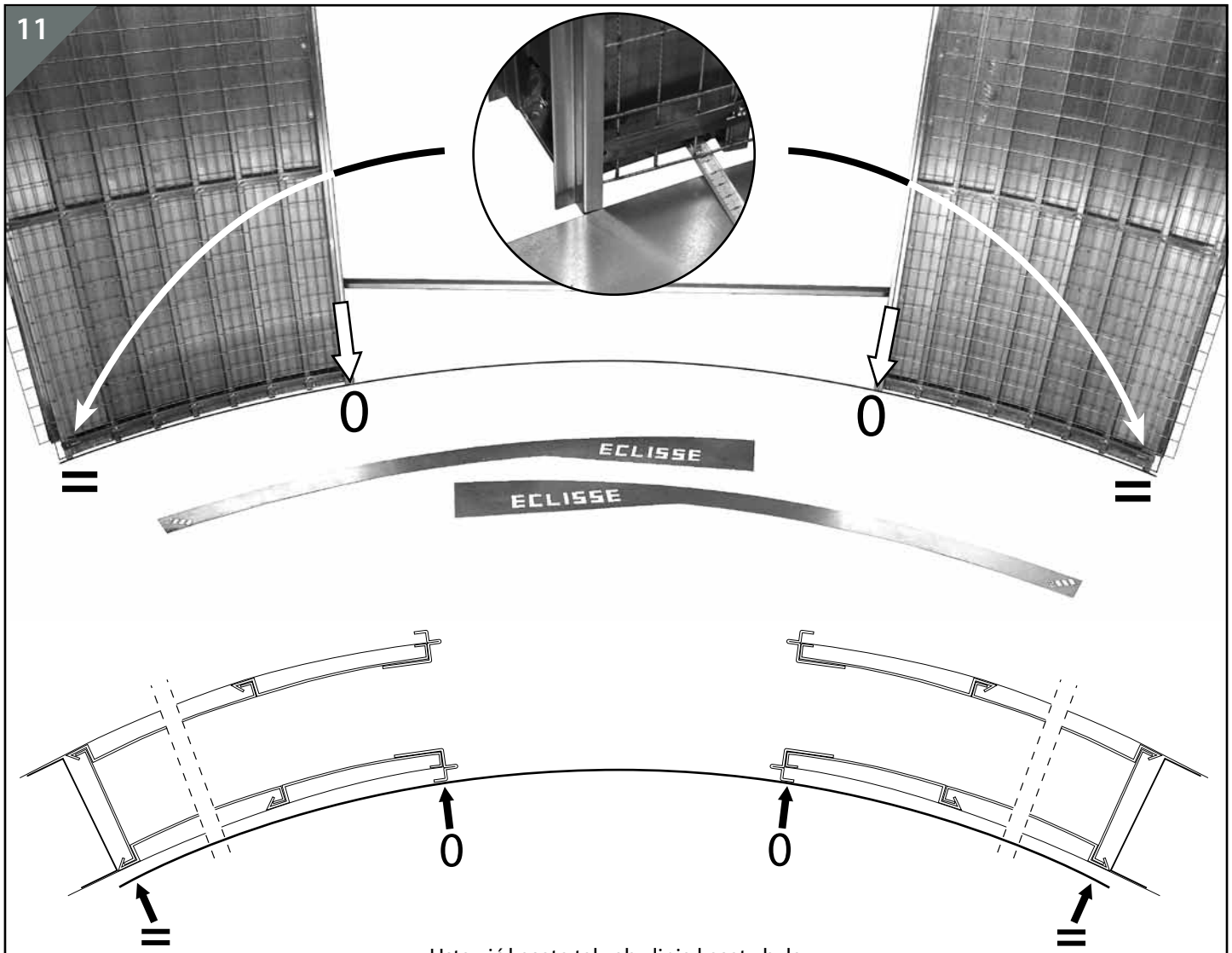

Ustawić kasetę tak, aby linia kasety była zgodna (równoległa) z linią szablonu.

WERSJA GIPS-KARTON	WERSJA ŚCIANKA MUROWANA
zobacz fazę nr 5 zobacz fazę nr 6a zobacz fazę nr 7a	zobacz fazę nr 5 zobacz fazę nr 7b

Eclisse Polska Sp. z o. o
83-112 Lubiszewo
Rokitki ul. Tczewska 4A
NIP 593-22-56-657
tel.+48 58 5311995 fax+48 58 5322578
www.eclisse.pl - eclisse@eclisse.pl

Szczegółowe informacje na
www.eclisse.pl

GWARANCJA 12 LAT ECLISSE

06/2012 © ECLISSE, zastrzega sobie wszelkie prawa do powyższego druku. Zabrania się używania i całkowitej lub częściowej reprodukcji tekstu oraz zdjęć zawartych w powyższym druku. 603019600